Şartname No		Değ.No	Yapılan Değişiklik Notu	Tarih	İmza
Teknik Döküman No		9507	Açıklama değişiklik formundadır.	20.06.2023	
Stand/Kalıp Demirbaş No					
Y.Kaplama/I.İşlem/Sertlik					
Boya/Renk					

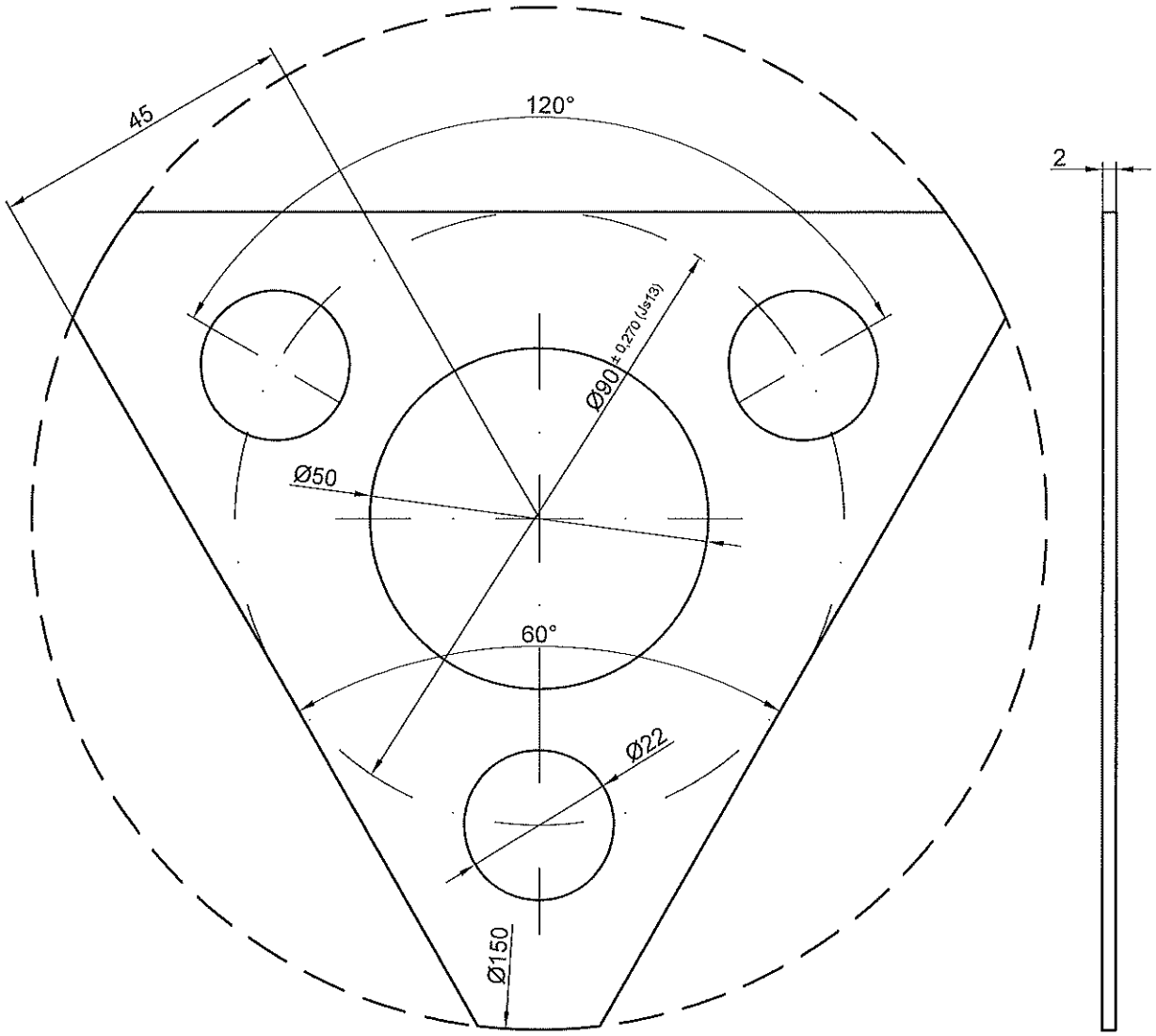

Not: Bu parça boyanmayacaktır, nötr bir yağla hafifçe kayganlaştırın.

Parça No	Parça Adı	Adet	Norm / Resim No Firma	S235J0 Malzeme Firma Kodu	Ø150x2 Ölçü	Ağırlık (Kg)

ISO 21920-1	ISO 8015	ISO 2553	Genel Tolerans	ISO 2768	f ☐	m☐ H☐	K☐
EN 15085-2 Üretici Sertifika Sınıfı	CL1☐ CL2☐ CL3☐		Kaynaklı İml.	ISO 13920	A☐	B☐ E☐	F☐
			Çelik Döküm	TS 12708	Lm2☐	Lr2☐ Sm2☐	Sr2☐

Proje Koor./Onay	M.ÇUHADAR		Ölçek
İşe Bakan/Kontrol	L.GÜNLÜ		1 : 1
Hazırlayan	T.ŞABA		

TÜRASAŞ
Türkiye Raylı Sistem Araçları San. A.Ş.

Cıvata Emniyet Sacı

UIC.3141

VG. TİPİ	Tarih:	Parça Listesi No:	Sayfa: 1/1	A4	REV:01

Bu dökümanın veya içeriklerinin çoğaltılması, dağıtılması ve kullanımı TÜRASAŞ'ın yazılı onayı olmadan yapılamaz. Bu durumu ihlal edenler, zararından sorumlu olacaklardır. Faydalı bir model veya tasarımın tescil veya patent dağıtımı ile ortaya çıkan hakları da dahil olmak üzere, tüm hakları saklıdır.